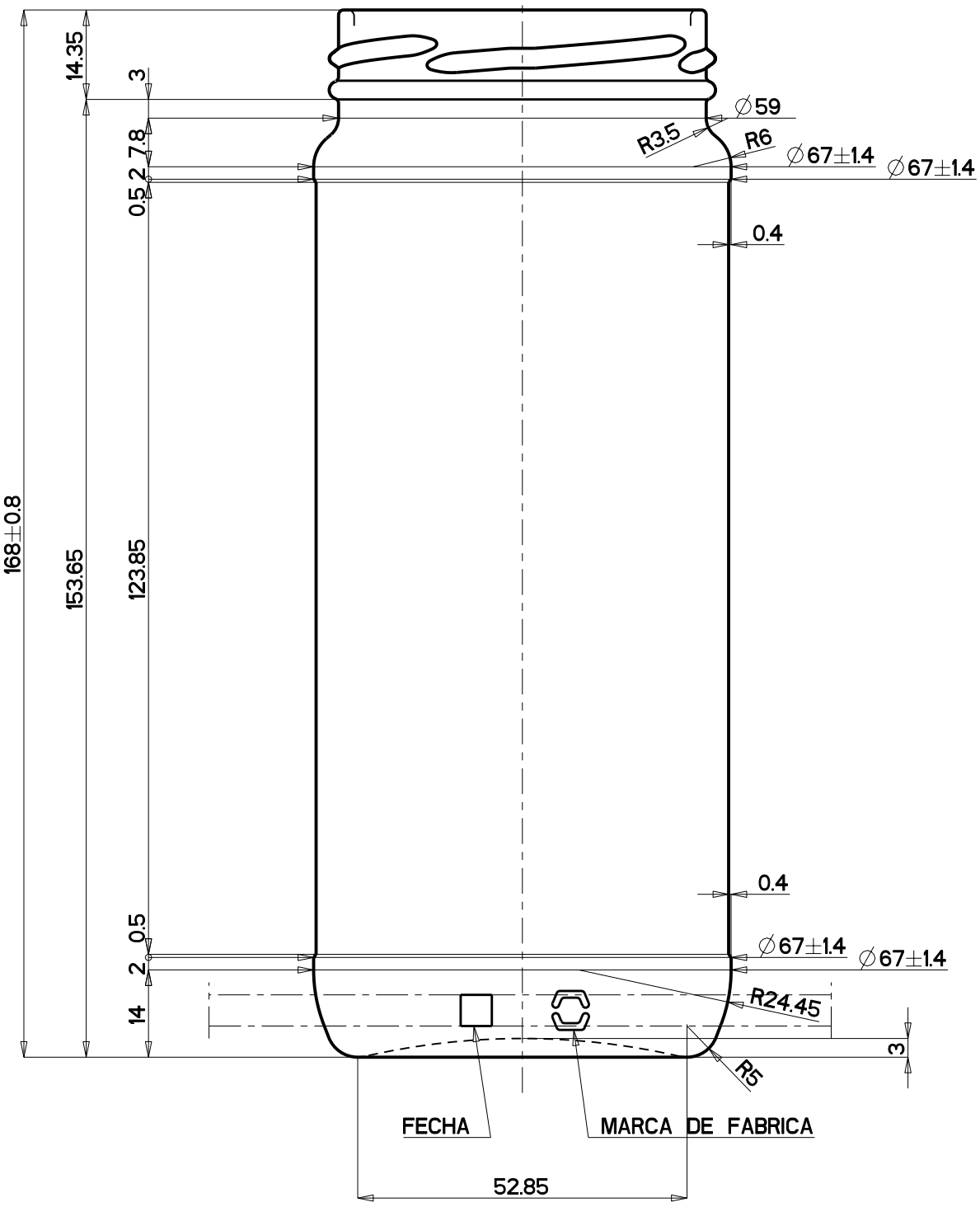

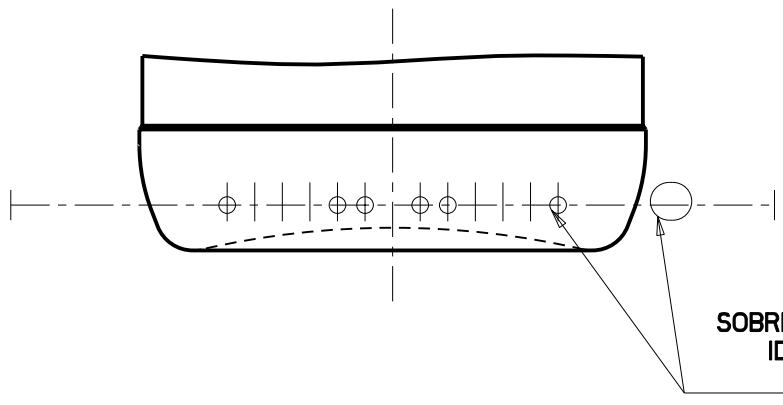

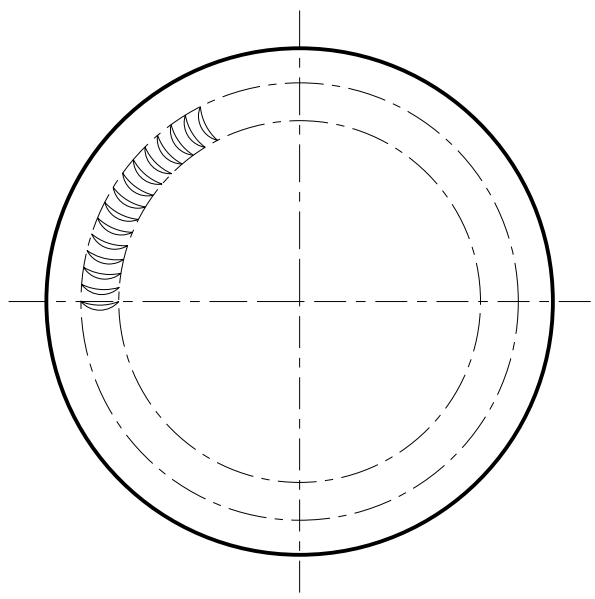

MODELO: 16 PAR ECOVA

CLIENTE: -

CENTRO DISEÑO ENVASES
AZUQUECA DE HENARES

verallia

CONDICIONES DE EMPLEO DEL ENVASE	
CARBONATACIÓN MÁX. G/L:	--
CHOQUE TERMICO:	--
RELLENABLE:	--
PROCESO TERMICO:	--
ANGULO DE BASCULAMIENTO:	18.6º

LAS COTAS SIN TOLERANCIA SON MEDIDAS CONSTRUCTIVAS A TITULO INDICATIVO

CAPACIDAD A VERTER: 467 ± 9 ml.

C. A NIVEL DE LLENADO:

PESO: 223 g. aprox.

NORMA DE BOCA: UNE-EN ISO 9100-8: 63 ACABADO A

MODIFICACIONES		
FECHA	IND	NOMBRE
27-4-15	B	BL.Ortega

Se incluye rebaje de etiqueta.

DIBUJADO:	BL.Ortega
FECHA:	2-7-2014
ESCALAS:	1/1
VISADO:	

ESTUDIO No: T4347B

PROYECTO No: 9005WB

ESTE PLANO ES PROPIEDAD EXCLUSIVA DE SAINT-GOBAIN VICASA, S.A. Y NO PUEDE SER REPRODUCIDO NI COMUNICADO A TERCEROS SIN NUESTRA AUTORIZACION ESCRITA